RGB-контроллер PLAY

Благодарим вас за покупку продукции торговой марки Foton. Данный контроллер предназначен для управления полноцветными светодиодными лентами и модулями. Он позволяет управлять цветом, регулировать яркость и скорость смены цвета свечения. Управление осуществляется с помощью радио пульта дистанционного управления, входящего в комплект поставки.

1. Технические характеристики

Рабочее напряжение (постоянный ток)	12 В
Выходная мощность	180 Вт
Число каналов управления	3 (RGB)
Тип подключения	радио
Режим подключения	общий анод (общий +)
Рабочая температура	от -20 ° до +60 ° С
Степень защиты	IP20
Радиус действия пульта	20 метров
Тип элементов питания	встроенный аккумулятор
Габаритные размеры контроллера, ДхШхВ	178х45х20мм
Габаритные размеры пульта, ДхШхВ	144х55х17мм

2. Комплект поставки контроллера

- Контроллер
- Пульт дистанционного управления
- Руководство пользователя

3. Подготовка к работе и подключение контроллера

Внимание! Все манипуляции с подключением контроллера следует проводить при отключенном питании.

3.1 Подготовка контроллера

Распакуйте контроллер и убедитесь, что на нем нет механических повреждений. Только после этого производите подключение источника питания и светодиодной ленты.

3.2 Подключение контроллера

Подключение светодиодной ленты к данному контроллеру осуществляется с помощью клемм. На рисунке 1 изображена схема подключения светодиодной ленты к контроллеру. Для корректной работы, каждые 5 метров светодиодной ленты должны быть запитаны с двух сторон.

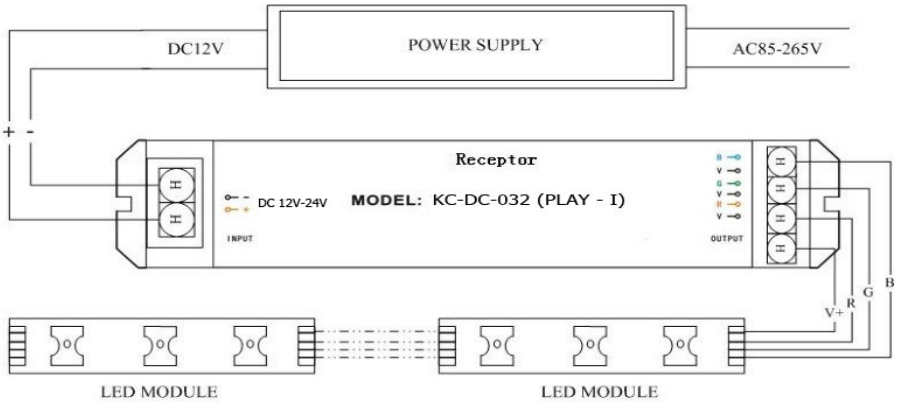

Рисунок 1 - Подключение ленты к контроллеру и блоку питания

3.3 Подключение питания

- убедитесь, что источник питания не подключен к сети 220 В
- убедитесь, что выходное напряжение вашего источника питания совпадает с рабочим напряжением контроллера
- подключите источника питания к клеммам питания на контроллере.

Внимание! Перед включением контроллера, убедитесь, что источник питания подключен к контроллеру с соблюдением полярности.

3.4 Включение пульта управления

Перед началом работы, пожалуйста, проверьте заряд аккумулятора пульта. При низком заряде начинает мигать красный индикатор, при полном разряд он погаснет совсем. Для зарядки подключите пульт к USB-порту компьютера или любого другого зарядного устройства с USB-выходом. Во время зарядки будет гореть красный индикатор, который погаснет после полной зарядки. Для задания максимальной ёмкости аккумулятора заряжайте его первый раз не менее 12 часов.

4. Управление контроллером

Управление контроллером осуществляется при помощи радио пульта.

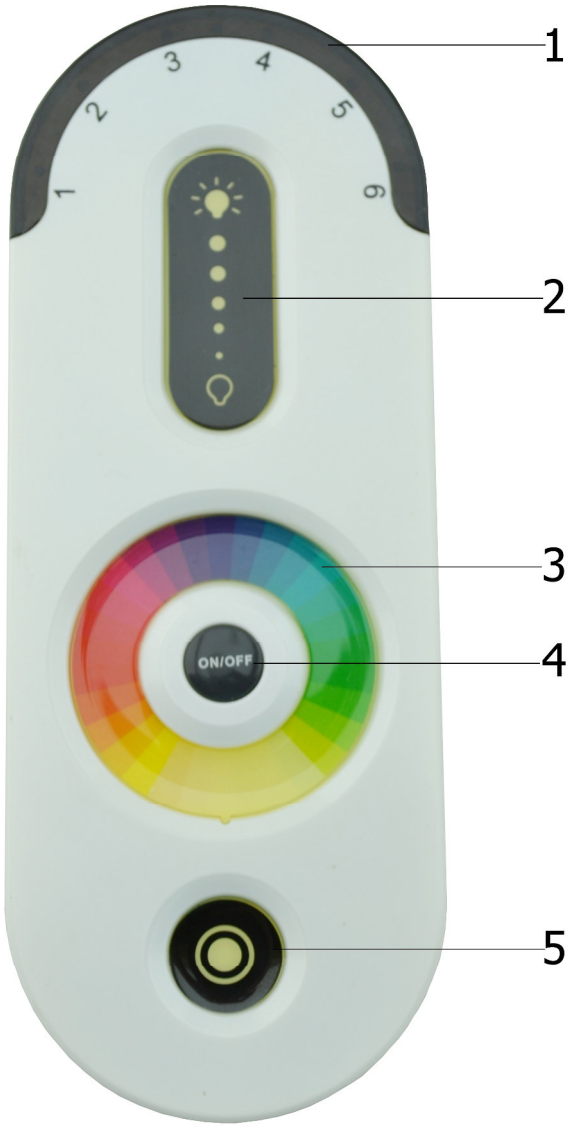

Номер	Панель	Функция
1.	1.Сенсорные кнопки 1-6	выбор каналов
2.	Сенсорная SLIP панель	увеличение/уменьшение яркости – в режиме статичных цветов; увеличение/уменьшение скорости в режиме смены цвета.
3.	Цветовая сенсорная шкала	Выбор цвета свечения
4.	Кнопка On/Off	Выключение/включение выбранных каналов.
5.	Сенсорная кнопка SELECT	кнопка перехода между режимами: режим статичных цветов/ режим смены цвета; кнопка программирования в режиме смены цвета.

5.Инструкция по эксплуатации

Обращайтесь с пультом бережно и аккуратно. Пульт нельзя бросать и нельзя касаться острыми предметами. Если пульт перестал реагировать на команды, пожалуйста, проверьте заряд аккумулятора. Производитель не несёт ответственности за неисправности, возникшие при неправильной эксплуатации контроллера

5.1 Программирование контроллера

По умолчанию находится в режиме ожидания. Нажмите кнопку «On/Off» для активации пульта. Для установки связи пульта с контроллером выполните следующие действия:

- на подключаемом контроллере нажмите кнопку «learn button», при этом должен загореться индикатор «ON» на самом контроллере;
- на пульте нажмите сенсорную кнопку номера канала 1-6, к которому Вы хотите привязать данный контроллер;
- коснитесь пальцем цветной шкалы на пульте;
- если соединение с контроллером установлено правильно, то индикатор замигает на 1-2 секунды. Нажмите кнопку «learn button» еще раз – подключение завершено.

Операция подключения проводится один раз, при первом подключении. Таким же образом можно подключить остальные контроллеры. Пульт будет управлять только теми контроллерами, которые были к нему привязаны. Пульт PLAY I может управлять раздельно 6-ю каналами максимально. На каждый канал можно подключать один или несколько контроллеров. После настройки храните пульт не далее 20м от контроллеров во избежание рассогласования.

5.2 Выбор постоянного цвета

- нажмите номер канала 1-6 на пульте
- выберите цвет, касаясь пальцем цветовой сенсорной шкалы
- после настройки цвета можно изменить его яркость с помощью сенсорной Slip панели.

5.3 Программирование смены цветов

- нажмите номер канала 1-6 на пульте;
- войти в режим смены цвета коротким нажатием кнопки «Select»;
- для сохранения желаемых цветов: удерживайте «Select» (более 2 сек), затем выберите легким касанием желаемый цвет на сенсорной шкале, нажмите коротко «Select». Светодиодный источник света моргнет один раз – это означает что цвет сохранен.
- повторите эту процедуру для выбора других цветов (до 15 цветов).
- удерживайте «Select» (более 2 сек) для завершения программирования, программа начнет работу сразу.

5.4 Переключение работы режима статических цветов и режима смены цвета

Кратковременное нажатие сенсорной кнопки «Select» выполняет переключение режима статических цветов на режим смены цвета и обратно.

- во время режима статических – сенсорная панель Slip используется для изменения яркости свечения.
- во время режима смены цвета – сенсорная Slip панель используется для изменения скорости смены цвета.

Внимание! Контроллеры, подключенные на один канал, либо на разных каналах, но запрограммированные в одной программе смены цвета – не будут работать синхронно в режиме смены цвета.